INCASSO A PARETE CON CORNICE A SCOMPARSA

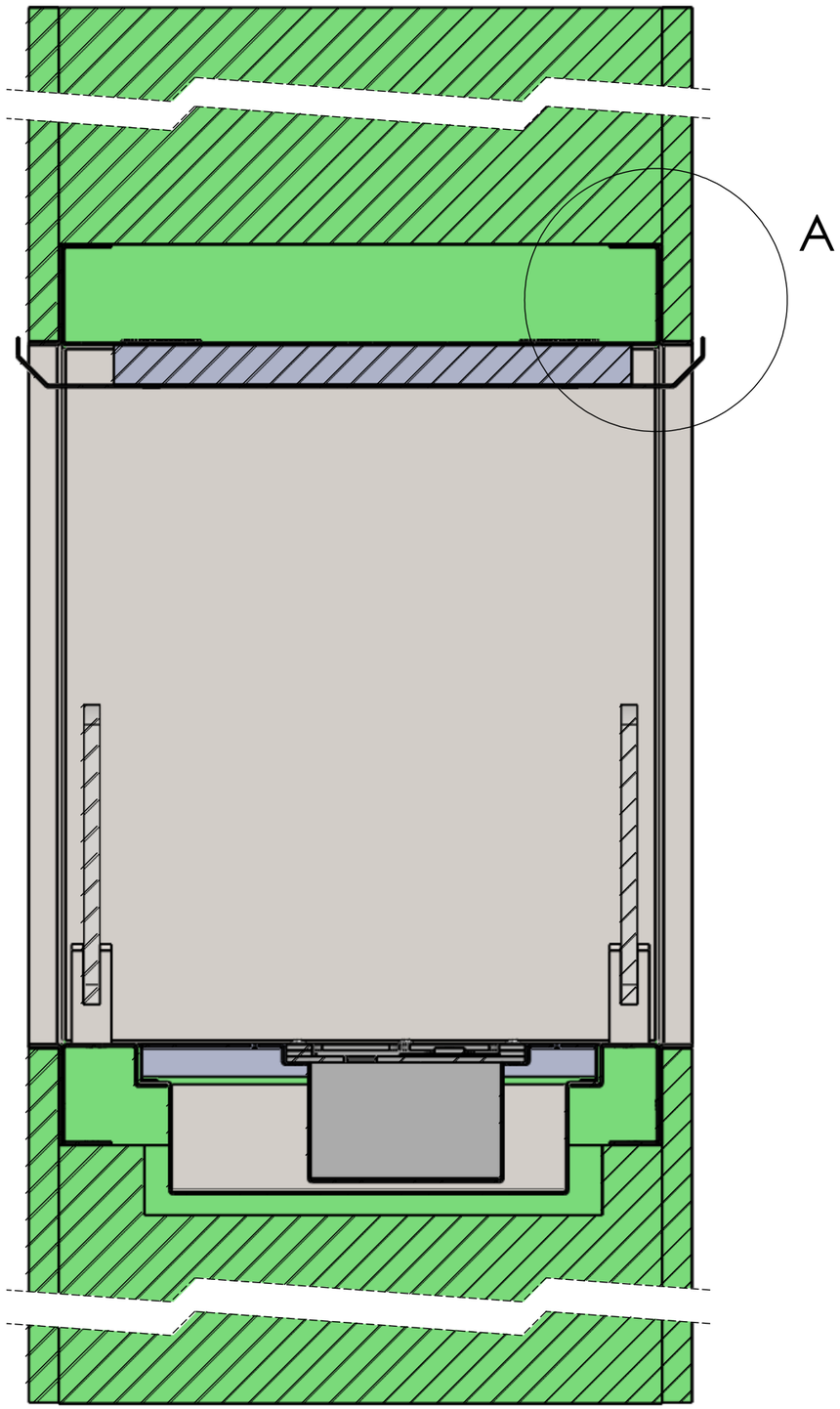

DETTAGLIO A

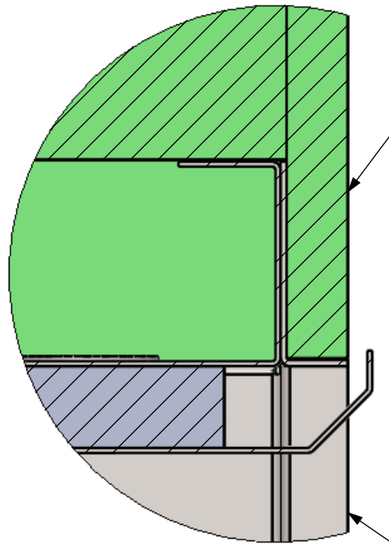

SE NON SPECIFICATO: QUOTE IN MILLIMETRI FINITURA SUPERFICIE: TOLLERANZE: LINEARE: ANGOLARE:		FINITURA: RAL			SBAVATURA E INTERRUZIONE DEI BORDI NETTI	NON SCALARE IL DISEGNO	REVISIONE
	NOME	FIRMA	DATA			TITOLO: **bioKamino**	
DISEGNATO	FB		09/16				
VERIFICATO							
APPROVATO							
FATTO							
QUALITA'				MATERIALE: FE-RAL		N. DISEGNO BKBF INCASSO	A3
				PESO: $PRPSHEET:{Peso}		SCALA:1:20	FOGLIO 1 DI 1