INCASSO A PARETE CON CORNICE MAGNETICA

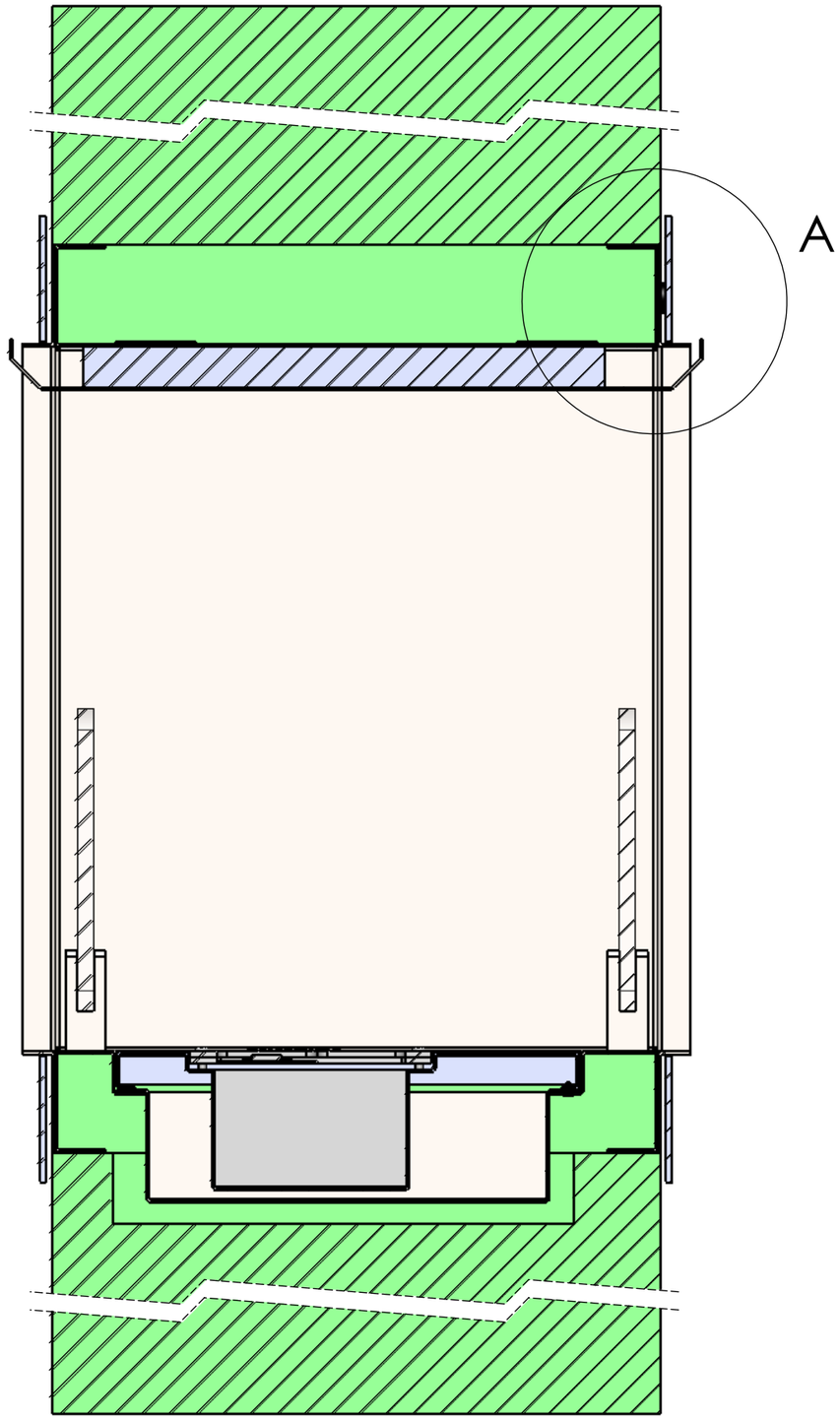

DETTAGLIO A

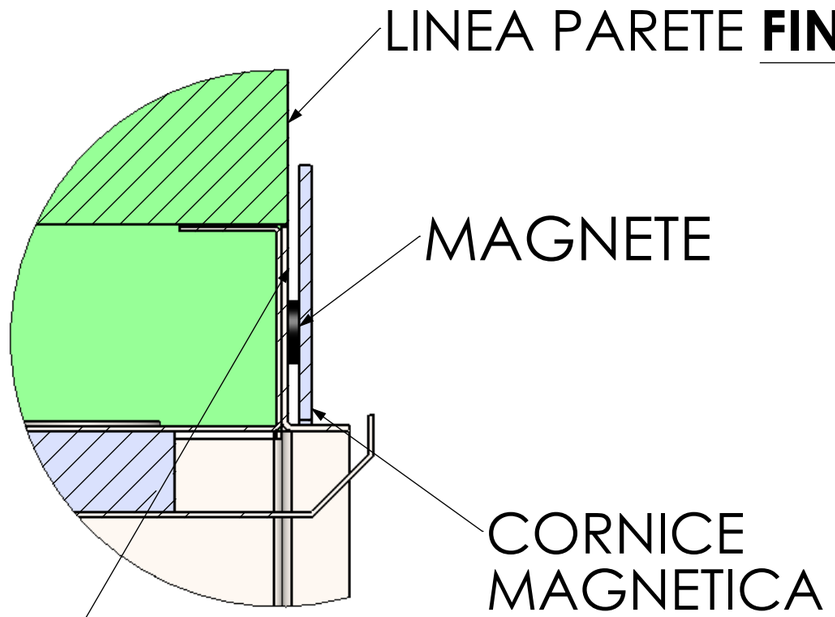

SE NON SPECIFICATO: QUOTE IN MILLIMETRI FINITURA SUPERFICIE: TOLLERANZE: LINEARE: ANGOLARE:	FINITURA: RAL				SBAVATURA E INTERRUZIONE DEI BORDI NETTI	NON SCALARE IL DISEGNO / REVISIONE
	NOME	FIRMA	DATA			TITOLO: **bioKamino**
DISEGNATO	FB		09/16			
VERIFICATO						
APPROVATO						
FATTO						
QUALITA'				MATERIALE: FE-RAL		N. DISEGNO: BKBF INCASSO E CORNICE MAGNETICA — A3
				PESO: $PRPSHEET:{Peso}		SCALA:1:20 — FOGLIO 1 DI 1